CODICE	TIPO DI MATERIALE	COLORE	NOTE
002655	ABS	NERO - RAL 9005	
002661	ABS	GRIGIO - RAL 7035	
002711	ABS	BIANCO - RAL 9016	

NOTE

- CONICITA' DI SFORMATURA 2°
- SUPERFICIE ESTERNA SATINATA GRADO DI FINITURA Ra 2 um
- STAMPO N° 10 FIGURE
- MAX PERCENTUALE MATERIALE MACINATO:10%
- PEZZO PRIVO DI BAVE,SEGNI,LINEE DI FLUSSO E QUALSIASI ALTRO DIFETTO
- LO STAMPO E' PREDISPOSTO PER LA PRODUZIONE DI CAPPELLOTTI CON ø 15 A CHIAVE ESAGONALE CH15

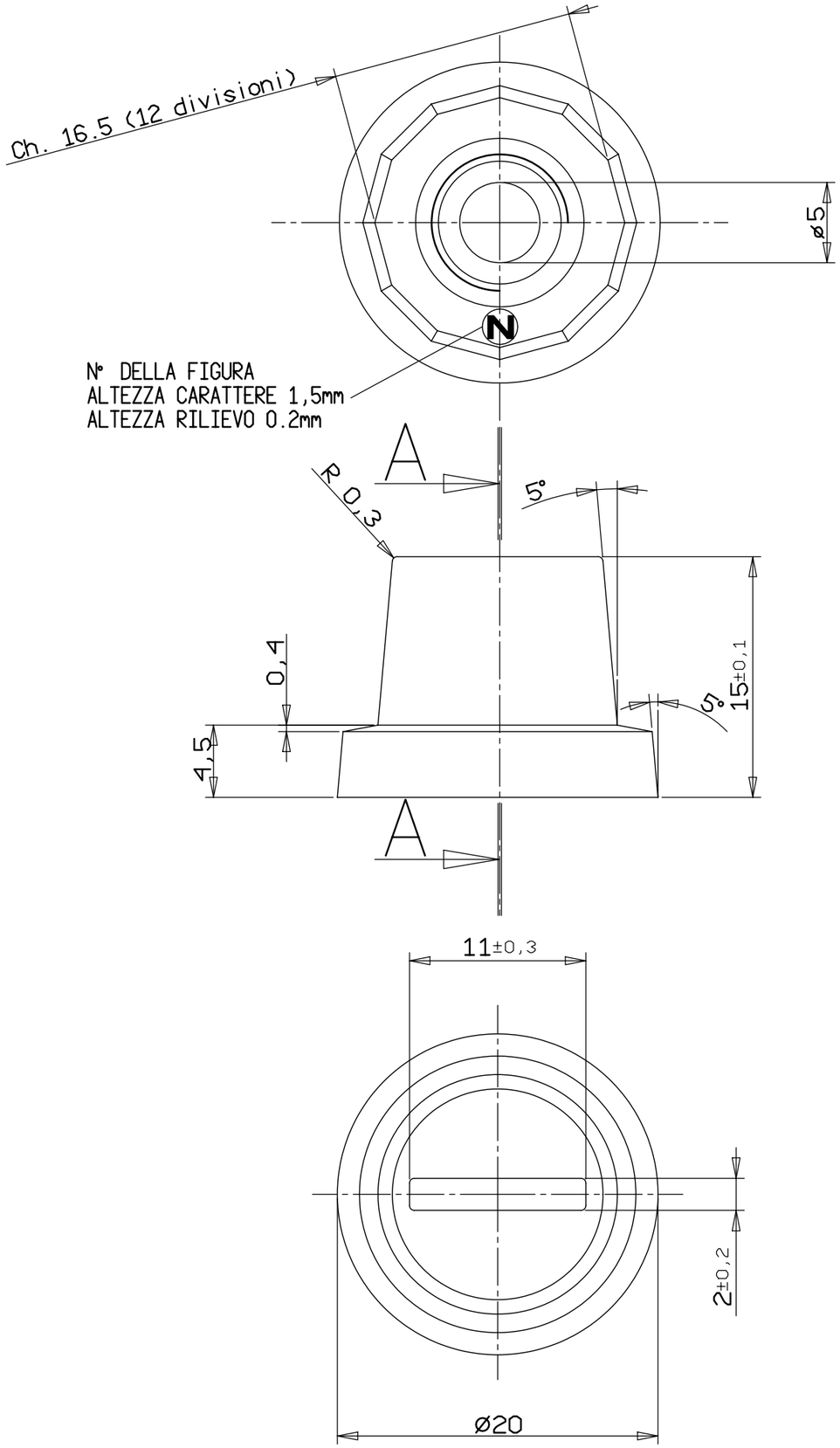

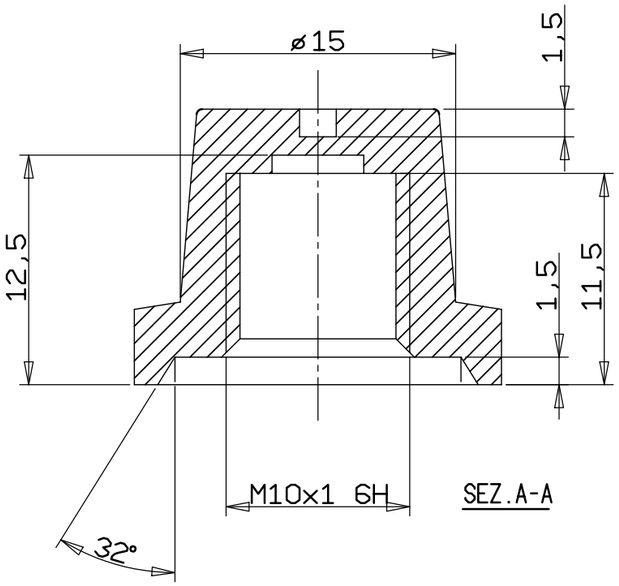

Peso grezzo / Peso finito / Progetto N°	Quote senza indicazione di tolleranze: precisione gruppo B							Lunghezza lato minore ∠ α°			
	GRUPPO	da 0 a < 6	da 6 a < 30	da 30 a < 120	da 120 a < 315	da 315 a < 1000	da 1000 a ≤ 2000	OLTRE 2000	da 0 a < 10	da 10 a < 50	da 50 a ≤ 100	OLTRE 100
	A	±0.05	±0.1	±0.15	±0.2	±0.3	±0.5	-	±1°	±30'	±20'	±10'
	B	±0.1	±0.2	±0.3	±0.5	±0.8	±1.2	±2				
	C	±0.2	±0.5	±0.8	±1.2	±2	±3	±4				

Verificato | Modificato | Data | Mod. num. | Mod

Diseg. | Verif. M.CAPITANIO 15/06/11

Scale 1:1

Sost. il PARI CODICE dal 15/06/11

Disegno/Codice TAB_16/A5

IMIT Control System Srl

Denominaz. CAPPELLOTTO PER RIPRISTINO

A3

Il presente disegno non puo essere riprodotto, copiato o comunicato a terzi senza la nostra autorizzazione, come a termine di legge sui diritti d' autore