POSIZIONE ANGOLARE DEL PERNO
RISPETTO ALLA TAMPOGRAFIA

ANGULAR POSITIONING PIN ACCORDING
TO PRINTED KNOB

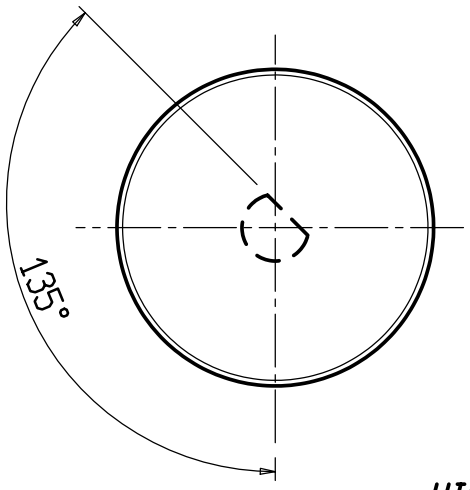

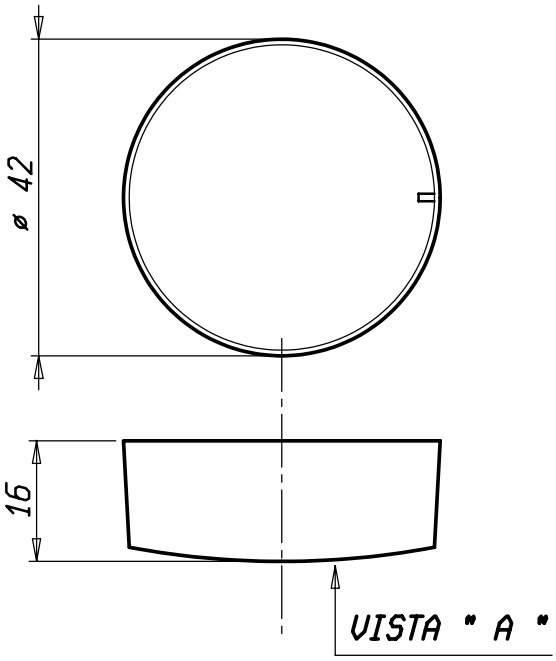

VISTA " A "

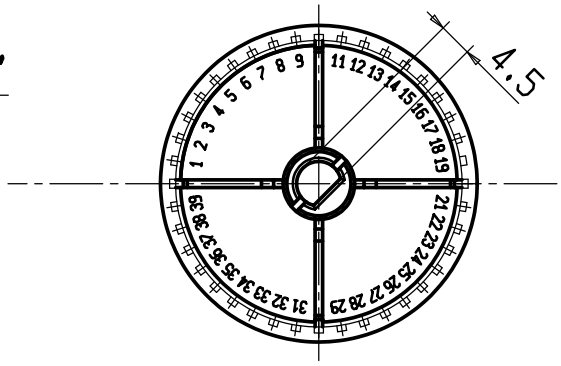

SATINATURA SUPERFICIALE
SATIN FINISH — K5024 G STANDEX INTERNATIONAL

MATERIALE
MATERIAL — ABS BLACK

Peso grezzo	Quote senza indicazione di tolleranza: precisione gruppo B							Lunghezza lato minore ∢ α°			
Peso finito	GRUPPO	da 0 a < 6	da 6 a < 30	da 30 a < 120	da 120 a < 315	da 315 a < 1000	da 1000 a ≤ 2000	OLTRE 2000	da 0 a < 10	da 10 a < 50	da 50 a ≤ 100	OLTRE 100
	A	±0.05	±0.1	±0.15	±0.2	±0.3	±0.5	-	±1°	±30'	±20'	±10'
Progetto N°	B	±0.1	±0.2	±0.3	±0.5	±0.8	±1.2	±2				
	C	±0.2	±0.5	±0.8	±1.2	±2	±3	±4				

Verificato | Modificato | Data | Mod. num. | Mod

Diseg. M.CAPITANIO 19/11/12 Verif. E.RUSSO 19/11/12

Scala 1:1

Sost. il
del

Disegno/Codice 003496

IMIT Control System Srl

Denominaz.
MANOPOLA GREZZA / KNOB

A4

Il presente disegno non puo essere riprodotto, copiato o comunicato a terzi senza la nostra autorizzazione, come a termine di legge sui diritti d' autore