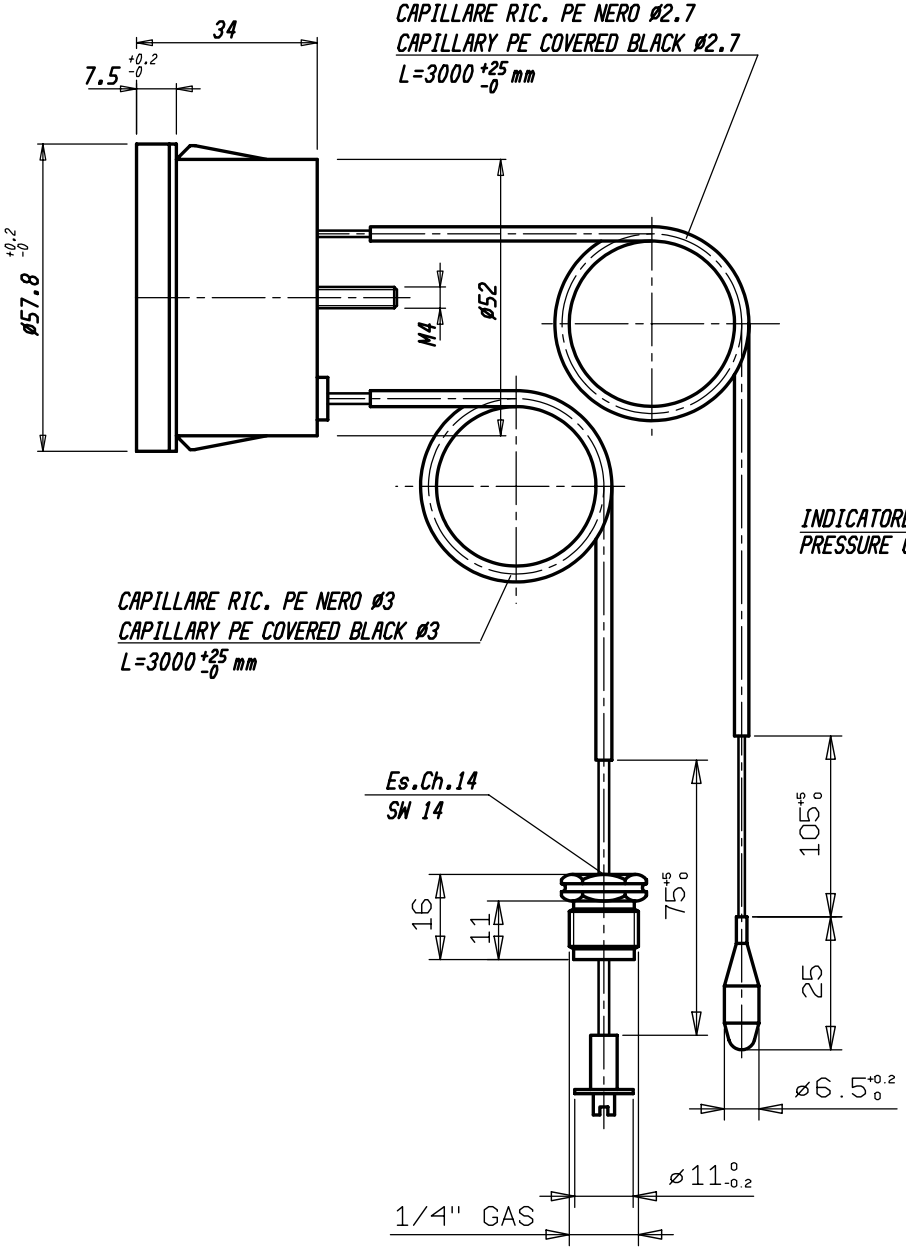

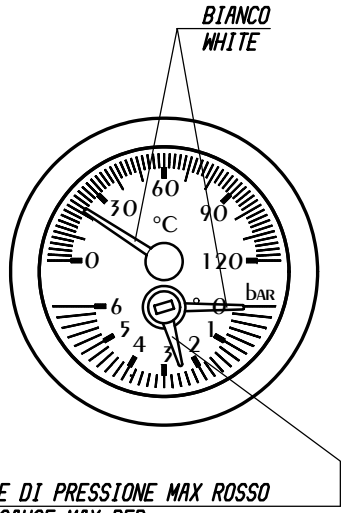

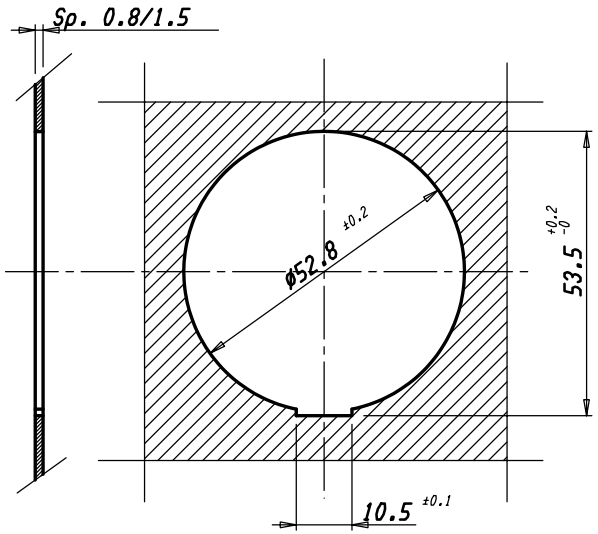

DATI TECNICI - TECHNICAL DATA

CAMPO DI LAVORO RANGE	0/120°C	0/6 bar
INVOLUCRO IN MATERIALE PLASTICO PLASTIC HOUSING	NERO BLACK	
TEMPERATURA MAX.SOPPORTAZIONE CORPO MAX.WITHSTANDING BODY TEMPERATURE	70°C	
SCHERMO/DIAL SCRITTE/INSCRIPTIONS	NERO / BLACK BIANCHE / WHITE	
CORNICE PIANA PLAIN FRAME	NERO BLACK	
TARATURA CALIBRATED	50°C±2°C	1 bar ±0.2 bar
CONTROLLO CHECK CONTROL	0°C±5°C 80°C±3.5°C	3 bar ±0.3 bar 5 bar ±0.3 bar
RAGGIO MINIMO DI CURVATURA CAPILLARE MIN.CAPILLARY BENDING RADIUS	5 mm	

NOTA PER LA PRODUZIONE:

-PRESSIONE DI TARATURA	1±0.2 bar
-PRESSIONE DI CONTROLLO	3±0.25 e 5±0.3 bar
-PRESSIONE DI FONDOCAMPO	6±0.35 bar
-PRESSIONE DI CICLATURA 6-6.5 bar PER 10 VOLTE	

Pos.	Codice	Denominazione	N. Pezzi	Note
		Materiale		
		Trattamento		

Quote senza indicazione di tolleranza: precisione gruppo B

Gruppo	da 0 a < 6	da 6 a < 30	da 30 a < 120	da 120 a < 315	da 315 a < 1000	da 1000 a ≤ 2000	OLTRE 2000
A	±0.05	±0.1	±0.15	±0.2	±0.3	±0.5	-
B	±0.1	±0.2	±0.3	±0.5	±0.8	±1.2	±2
C	±0.2	±0.5	±0.8	±1.2	±2	±3	±4

Lunghezza lato minore ∡ α°: da 0 a < 10 ±1°; da 10 a < 50 ±30'; da 50 a ≤ 100 ±20'; OLTRE 100 ±10'

Peso grezzo / Peso finito / Progetto N°

Verificato / Modificato / Data / Mod. num. / Mod.

Diseg. A. CALDERONI 05/05/11 Verif. M. CAPITANIO 05/05/11

Scale 1:1

Sost. il PARI CODICE del 05/05/11

Disegno/Codice 030379

IMIT Control System Srl

Denominaz. TERMOMANOMETRO CIRCOLARE 941/A
ROUND TEMPERATURE PRESSURE GAUGE 941/A

A4

Il presente disegno non puo essere riprodotto, copiato o comunicato a terzi senza la nostra autorizzazione, come a termine di legge sui diritti d' autore