POSIZIONE ANGOLARE DEL PERNO
RISPETTO ALLA TAMPOGRAFIA

ANGULAR POSITIONING PIN ACCORDING
TO PRINTED KNOB

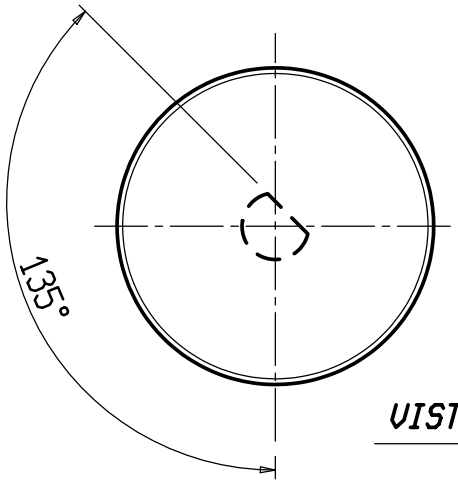

VISTA " A "

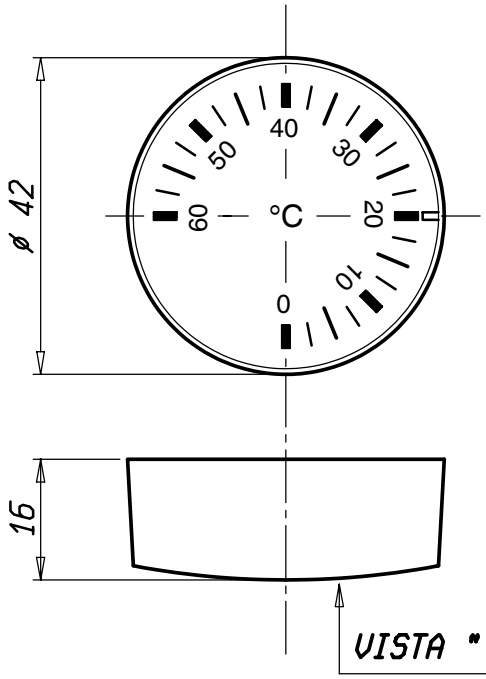

VISTA " A "

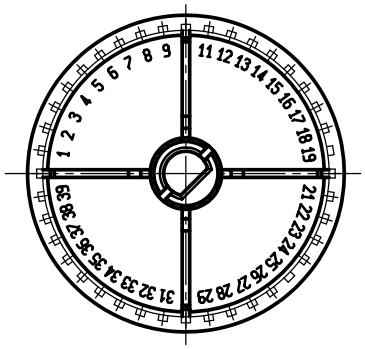

FONDO NERO
BLACK DIAL

SCRITTA GIALLA
YELLOW WRITING

SATINATURA SUPERFICIALE
SATIN FINISH

K5024 G STANDEX INTERNATIONAL

Note :

1- La tampografia deve risultare completa, uniforme e senza sbavature.

2- Usare cliche' CL. 181.

3- Utilizzare inchiostro colore GIALLO "PLT9/111" (Collana Europea)

4 -Utilizzare manopola grezza cod. 003496.

5 -Per altre quote ed indicazioni vedere disegno cod. 003496.

Pos.	Codice	Denominazione	N. Pezzi	Note

Materiale

Trattamento

Peso grezzo

Peso finito

Progetto N°

Quote senza indicazione di tolleranza: precisione gruppo

GRUPPO	da 0 a < 6	da 6 a < 30	da 30 a < 120	da 120 a < 315	da 315 a < 1000	da 1000 a ≤ 2000	OLTRE 2000
A	±0.05	±0.1	±0.15	±0.2	±0.3	±0.5	-
B	±0.1	±0.2	±0.3	±0.5	±0.8	±1.2	±2
C	±0.2	±0.5	±0.8	±1.2	±2	±3	±4

Lunghezza lato minore ∡ α'

da 0 a < 10	da 10 a < 50	da 50 a ≤ 100	OLTRE 100
±1°	±30'	±20'	±10'

Verificato	Marandella	Disegnato	Venezia S.	Data	24/04/98
Mod. num.	A1080	/ Mod	1		

Diseg. VENEZIA S. 24/04/98 Verif. MARANDELLA 24/04/98

Scala 1:1

Sost. il 556474

dal

IMIT s.p.a

Dis. 556474/1

Denominaz.

MANOPOLA TAMPOGRAFATA / RUPPER-PAD PRINTED KNOB

A4

Il presente disegno non puo essere riprodotto, copiato o comunicato a terzi senza la nostra autorizzazione, come a termine di legge sui diritti d' autore